CityStar.ru

Продам квартиру

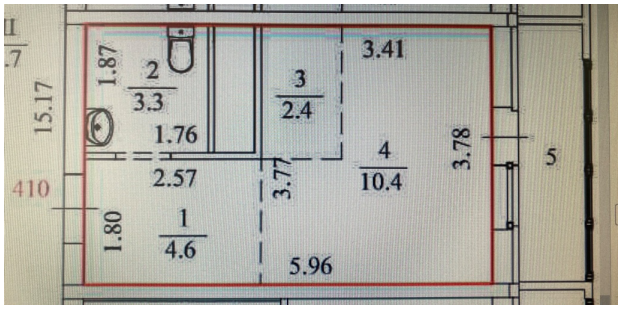

Цена	4 100 000 р.
Район	ВИЗ
Адрес	ул. Крауля, 107/4
Кол-во комнат	Однокомнатная
Площадь	общая 20,7 м2, жилая 10 м2, кухни 3 м2
Контактное лицо	Алена Ивановна, БК Недвижимость
Телефон	79049863277
Ссылка	http://a.citystar.ru/2-24781708

Продам квартиру
т.: 79049863277
http://a.citystar.ru/2-24781708
Продам квартиру
т.: 79049863277
http://a.citystar.ru/2-24781708
Продам квартиру
т.: 79049863277
http://a.citystar.ru/2-24781708
Продам квартиру
т.: 79049863277
http://a.citystar.ru/2-24781708
Продам квартиру
т.: 79049863277
http://a.citystar.ru/2-24781708
Продам квартиру
т.: 79049863277
http://a.citystar.ru/2-24781708
Продам квартиру
т.: 79049863277
http://a.citystar.ru/2-24781708
Продам квартиру
т.: 79049863277
http://a.citystar.ru/2-24781708
Продам квартиру
т.: 79049863277
http://a.citystar.ru/2-24781708
Продам квартиру
т.: 79049863277
http://a.citystar.ru/2-24781708

CityStar.ru

Продам квартиру

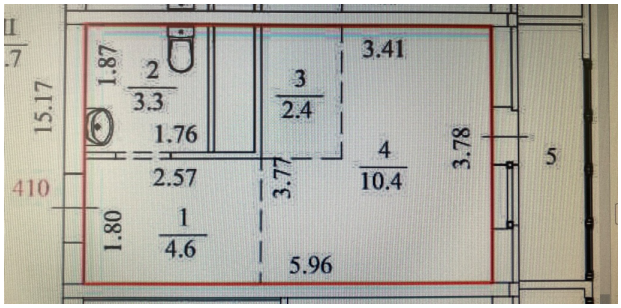

Цена	4 100 000 р.
Район	ВИЗ
Адрес	ул. Крауля, 107/4
Кол-во комнат	Однокомнатная
Площадь	общая 20,7 м2, жилая 10 м2, кухни 3 м2
Контактное лицо	Алена Ивановна, БК Недвижимость
Телефон	79049863277
Ссылка	http://a.citystar.ru/2-24781708

Продам квартиру
т.: 79049863277
http://a.citystar.ru/2-24781708
Продам квартиру
т.: 79049863277
http://a.citystar.ru/2-24781708
Продам квартиру
т.: 79049863277
http://a.citystar.ru/2-24781708
Продам квартиру
т.: 79049863277
http://a.citystar.ru/2-24781708
Продам квартиру
т.: 79049863277
http://a.citystar.ru/2-24781708
Продам квартиру
т.: 79049863277
http://a.citystar.ru/2-24781708
Продам квартиру
т.: 79049863277
http://a.citystar.ru/2-24781708
Продам квартиру
т.: 79049863277
http://a.citystar.ru/2-24781708
Продам квартиру
т.: 79049863277
http://a.citystar.ru/2-24781708